静岡大学食品・生物産業創出拠点　第 43 回研究会

主催：静岡大学食品・生物産業創出拠点
後援：公益財団法人　静岡県産業振興財団、静岡化学工学懇話会、
静岡大学イノベーション社会連携推進機構

# 「腸内フローラ解析の進展と 食品･生物産業の付加価値向上」

2016　11/30（水）　　アクトシティ浜松　コングレスセンター

13:30-16:45　　4 階　43-44 会議室

プログラム

13:30 はじめに（代表幹事）

13:35-14:25

**「食と環境要因解析」**

理化学研究所　環境資源科学研究センター　環境代謝分析研究チーム
チームリーダー　菊地　淳　氏

14:25-15:15

**「食品企業における腸内フローラ研究とその応用への取り組み」**

味の素株式会社　イノベーション研究所　先端微生物機能研究グループ
主任研究員　亀山　恵司　氏

15:15-15:35（休憩）

15:35-16:25

**「腸内細菌の代謝産物ポリアミンを標的とした機能性食品の開発」**

協同乳業株式会社研究所　技術開発グループ　主任研究員　松本　光晴　氏

16:25-16:45

総合討論

**「医食同源：健康＝腸内フローラの好適制御を食品・生物産業から支える」**

16:45 おわりに

懇親会

17:00-18:30　オークラアクトシティ浜松
45F スカイバンケット

参加費（当日、受付にて）

講演：会員・後援団体及び学生：無料
非会員：1,000 円
懇親会：会員　3,000 円　　非会員：5,000 円

参加申込み・問合せ先　申込期日：11/22（火）

静岡大学食品・生物産業創出拠点事務局
〒422-8529　静岡市駿河区大谷 836
TEL 054-238-4361, FAX 054-238-3018
E-mail oshirao@ipc.shizuoka.ac.jp

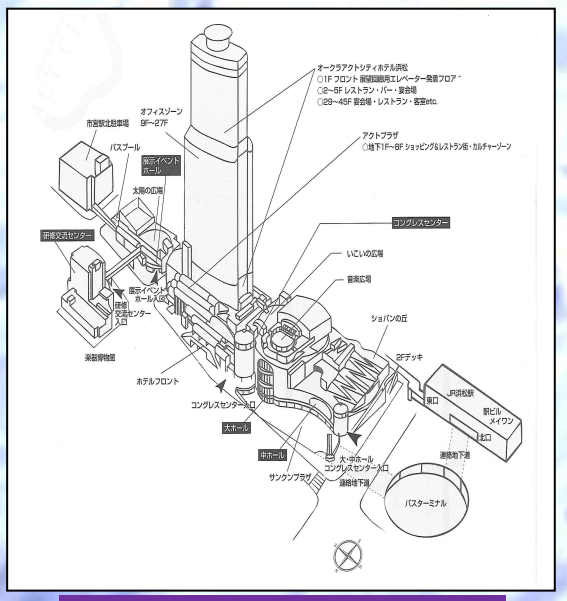


ＪＲ浜松駅北口より徒歩７分